optris® CSlaser LT

ТЕКНОУ
МИР ТОЧНЫХ ИЗМЕРЕНИЙ

ТЕХНИЧЕСКИЕ ДАННЫЕ

Пирометр для измерений температуры в диапазоне -30 °C … 1000 °C

Функциональные особенности

- Диапазон измерений температуры от -30 °C до 1000 °C, размер зоны измерения от 1,4 мм, времена отклика от 150 мс
- Надежная однокомпонентная конструкция для простой установки в вашей схеме производства
- Стандартный двухпроводный интерфейс для надежной передачи данных и легкой интеграции в систему ПЛК
- Инновационное лазерное двухлучевое указание точки измерения для точного определения зоны измерений температуры
- Измерение температуры в режиме реального времени через USB
- Работоспособность при температуре окружающей среды до 85 °C без дополнительного охлаждения
- Широкий диапазон напряжения питания: 5 – 28 В DC

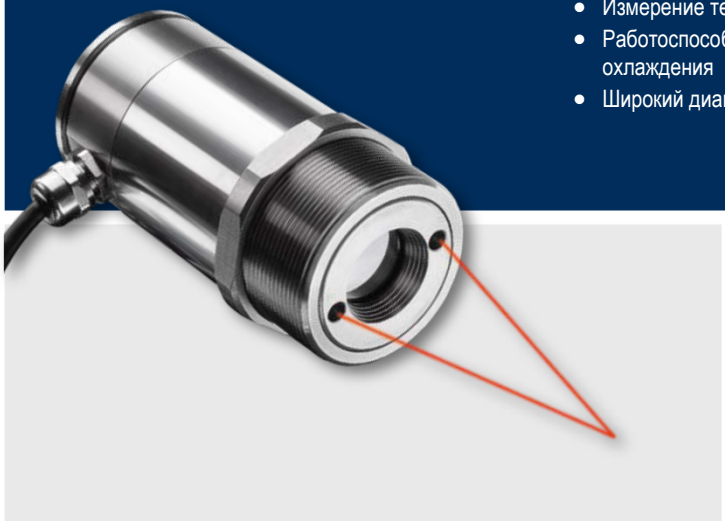

Основные технические характеристики	
Защита от окруж. среды	IP65 (NEMA-4), монтаж передней части в зоне производственных процессов в вакуумной среде (до 10^{-3} мбар)
Температура окружающей среды	-20 °C ... 85 °C (50 °C при включенном лазере)
Температура хранения	-40 °C ... 85 °C
Относительная влажность	10–95 % без образования конденсата
Вибрация	МЭК 68-2-6: 3G, 11-200 Гц по любой из осей
Удары	МЭК 68-2-27: 50G, 11 мс по любой из осей
Масса	600 г
Электрические характеристики	
Выход (аналоговый)	4–20 мА
Сопротивление контура	Макс. 1000 Ом [1]
Выход (сигнализация)	0 – 30 В / 500 мА (свободный коллектор)
Дискретные выходы	Одно-/двунаправленный, 9,6 кБод, уровень дискретности 0/3 В, USB (опционально)
Длина кабеля (вариант только с разъемом)	3 м / 8 м / 15 м
Потребление тока (лазер)	45 мА при 5 В 20 мА при 12 В 12 мА при 24 В
Электропитание	5 – 30 В DC

Характеристики измерительной системы	
Диапазон измерений температуры (изменяется через ПО)	-30 °C ... 1000 °C
Спектральный диапазон	8 – 14 мкм
Оптическое разрешение (при 90 % энергии)	50 : 1
Погрешность измерений (при $T_{окр.}$ (23±5) °C)	±1 % или ±1 °C [2]
Сходимость измерений (при $T_{окр.}$ (23±5) °C)	±0,5 % или ±0,5 °C [2]
Разрешение по температуре	0,1 K
Время отклика (90 %)	150 мс
Коэфф. излучения/Коэфф. усиления (настр. через детектор или ПО)	0,100 – 1,100
Коррекция ИК интервала (настр. через ПО)	0,100 – 1,100
Обработка сигналов (настр. через ПО)	Запоминание макс., мин., средн. знач., функции длит. запоминания с пороговым знач. и гистерезисом
Программное обеспечение	optris® Compact Connect

[1] В зависимости от напряжения питания
[2] Смотря какое значение больше

www.tek-know.ru

► АО «Теккноу»
Санкт-Петербург, Московский проспект 212,
БЦ «Московский», офис 0012
Тел.: +7 (812) 324 56 27, E-mail: info@tek-know.ru

► Филиалы
Москва, +7 (495) 988 16 19
Алматы, +7 (727) 394 35 00
Новосибирск, +7 (383) 233 33 46
Минск, +375 (33) 677 17 76

optris® CSlaser LT

www.tek-know.ru

Параметры оптической системы

Оптика SF, D:S= 50:1, 24 мм x 1200 мм

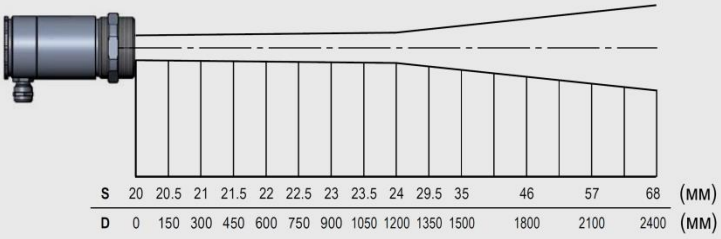

Оптика CSlaser LT

... SF	24 мм x 1200 ммф
... CF1	1.4 мм x 70 мм
... CF2	3 мм x 150 мм
... CF3	4 мм x 200 мм
... CF4	9 мм x 450 мм

Подключение

Аналоговый режим работы

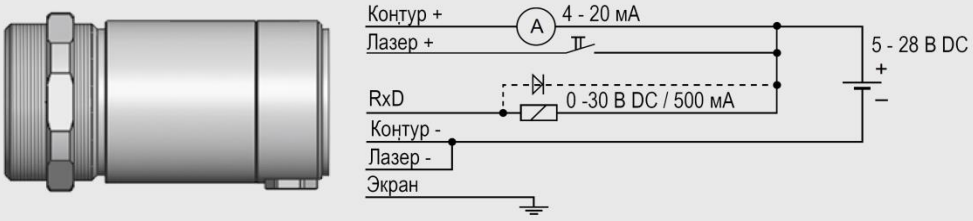

Цифровой режим работы

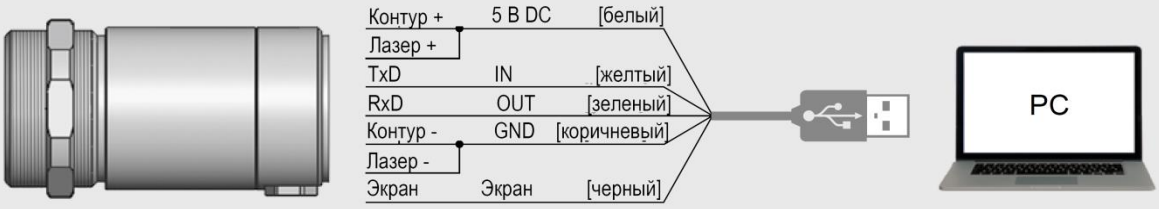

Размеры

Размеры CSlaser

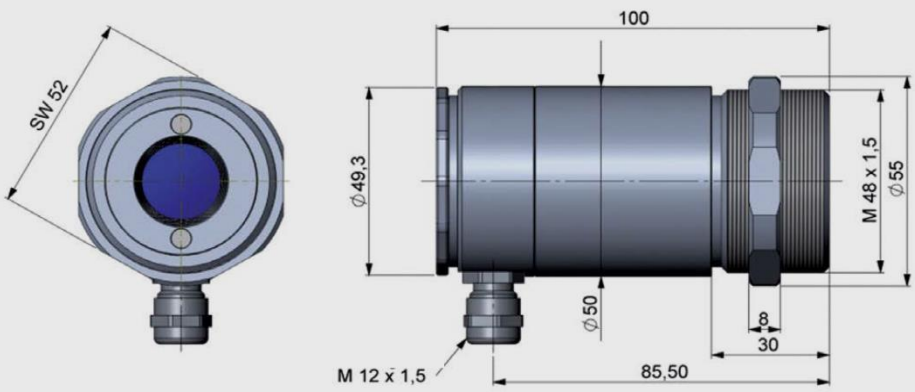

Подключение электрических цепей, настройка коэффициента излучения